Ambiente, sin calor

Longitudes: 0,9 y 1,2 metros

Thermozone® ADA

Cortinas de aire para puertas de entrada de hasta 2,5 metros de altura

Thermozone ADA es una línea de cortinas de aire especialmente diseñada para puertas de entrada y otros huecos pequeños de hasta 2,5 metros de altura.

Las cortinas de esta línea, que no incorpora calor, son adecuadas para, por ejemplo, evitar pérdidas de aire frío en los locales con aire acondicionado. El ahorro de energía es considerable, especialmente cuando la diferencia de temperatura entre el interior y el exterior es significativa.

La cortina genera una barrera de aire que además reduce la entrada de contaminantes, tales como humos, gases, polvo y olores. Con la reducción de las pérdidas de aire frío, los gastos en aire acondicionado disminuyen.

Gracias a su compacto diseño y a la entrada de aire situada en la parte frontal, las cortinas de la línea ADA necesitan muy poco espacio libre entre el techo y la parte superior de la puerta. También se pueden empotrar en falsos techos.

En los huecos más anchos se pueden montar varias unidades seguidas, con el fin de crear una cortina de aire continua. Las dos longitudes disponibles permiten cubrir huecos de distinta anchura.

- Selector integrado; velocidad alta/baja
- Carcasa anticorrosión de chapa termogalvanizada y paneles de acero esmaltado. Color: RAL 9016.
- Compacta y fácil de colocar
- Conexión sencilla con cable y enchufe

Conforme CE.

Perfil de la velocidad del aire

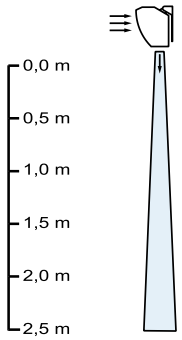

	ADA 090L ADA 120L	ADA 090H ADA 120H
0,0 m	8,5 m/s	10,0 m/s
0,5 m	5,4 m/s	7,3 m/s
1,0 m	3,7 m/s	5,4 m/s
1,5 m	3,0 m/s	4,2 m/s
2,0 m	2,5 m/s	3,4 m/s
2,5 m	2,0 m/s	2,9 m/s

Diseño y especificaciones sujetos a modificaciones sin previo aviso.

Especificaciones técnicas | Thermozone ADA sin calor

Tipo	Caudal de aire [m³/h]	Nivel de ruido [dB(A)]	Tensión [V]	Intensidad [A]	Longitud [mm]	Peso [kg]
ADA090L	625/820	54	230V~	0,4	900	8,7
ADA090H	900/1120	59	230V~	0,5	900	11,4
ADA120L	900/1350	55	230V~	0,45	1200	10,8
ADA120H	1100/1700	59	230V~	0,55	1200	13,0

Longitud del cable = 1,8 m

Clase de protección de la línea Thermozone ADA: (IP21), diseño antigoteo.

Dimensiones

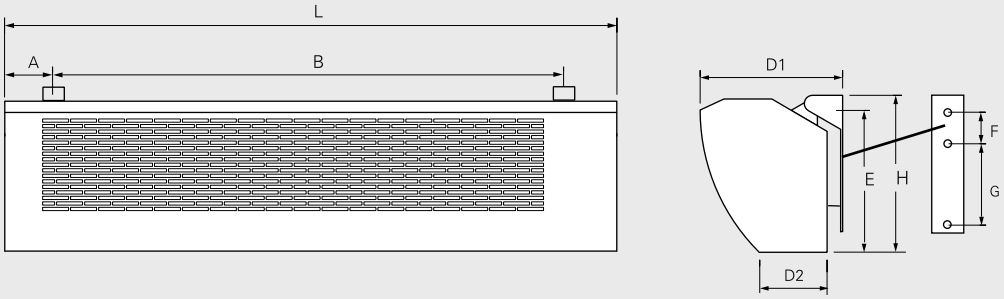

	L	H	D1	D2	A	B	E	F	G
090L	900	190	175	95	87	800	170	40	90
090H	900	235	215	115	95	770	217	40	135
120L	1200	190	175	95	87	1100	170	40	90
120H	1200	235	215	115	95	1080	217	40	135

Ubicación, montaje e instalación

Montaje

Las cortinas de aire Thermozone ADA deben montarse encima de la parte interior del hueco y tan cerca de éste como sea posible.

Para obtener el máximo rendimiento, la unidad se puede colocar en ángulo. También se puede empotrar en falsos techos.

No obstante, si se monta en un falso techo, es preciso asegurarse de que recibirá un suministro de aire adecuado. Además, la unidad debe cubrir la puerta en toda su anchura. En los huecos de mayor tamaño se pueden instalar varias unidades seguidas, con el fin de crear una cortina de aire continua. La línea ADA incluye cortinas de 0,9 y 1,2 metros de longitud, lo que permite cubrir huecos de diferente anchura.

Conexión

Las cortinas de aire Thermozone ADA se suministran con cable flexible y enchufe con tierra.

Esquema del cableado de la ADA
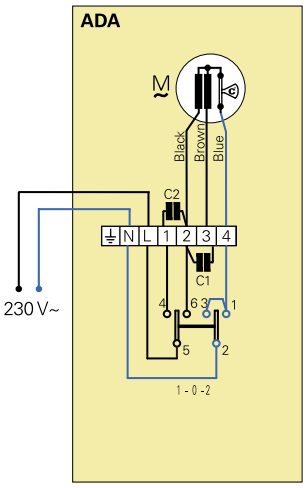
Esquema del cableado interno